# D KARE GÖZETİM TEST VE BELGELENDİRME TİC. LTD. ŞTİ.

Cevizli Mah. Bağdat Cad. No:454/3 Maltepe / İstanbul
Tel: 0216 290 1678 Fax: 0216 290 16 79 Web: www.dsq.com.tr

## MUAYENE VE DENEY RAPORU
## Rapor No: LD04-1103-0041-18

| FİRMA ÜNVANI |
|---|
| ATERYA TKNİK MÜHENDİSLİK HİZMETLERİ LTD. ŞTİ. |
| ÜRÜN TANIMI |
| ASANSÖR DURAK KAPISI |
| ÜRÜN TİPİ/TİPLERİ |
| YATAY AÇILAN OTOMATİK ASANSÖR DURAK KAPILARI |
| MUAYENE VE DENEYE ESAS STANDARTLAR |
| EN 81-50:2014, EN 81-20:2014 |

*Bu muayene ve deney raporu 9 sayfadan oluşmakta olup, başvuru sahibinin ve D KARE'nin onayı olmadan çoğaltılıp dağıtılamaz, alıntı yapılamaz.*

**BÖLÜM 1: Genel Bilgiler**

**FAALİYET TANIMI:**

Muayene ve deney faaliyetleri **EN 81-50:2014** "Asansörlerin yapımı ve kurulumu için güvenlik kuralları - İnceleme ve deneyler - Bölüm 50: Asansör bileşenlerinin tasarım kuralları, hesaplamaları, incelemeleri ve deneyleri", "TS EN 81-20:2014 Asansörlerin yapım ve kurulumu için güvenlik kuralları - İnsan ve eşyanın taşınması için asansörler - Bölüm 20: İnsan ve eşya asansörleri standartlarına göre gerçekleştirilmiştir.

| GENEL BİLGİLER | |
|---|---|
| **FİRMA BİLGİLERİ** | |
| **DOSYA NO** | **LD.IN.0019** |
| **KURULUŞ ADI** | *ATERYA TEKNİK MÜHENDİSLİK HİZMETLERİ LTD. ŞTİ.* |
| **ADRES** | *Nazım Ercan Bulvarı Keresteciler Sanayi Sitesi Saray*<br>*KAHRAMANKAZAN / ANKARA / TÜRKİYE* |

**BÖLÜM 2: ÜRÜN BİLGİLERİ**

**ÜRÜN ADI:** YATAY AÇILAN OTOMATİK ASANSÖR DURAK KAPISI

**TİP TANIMI:** KT -2T

**ÜRÜN KULLANIM KATEGORİSİ:** ASANSÖRLER

**Teknik Özellikler:** Bakınız Resim 1 ve Resim 2

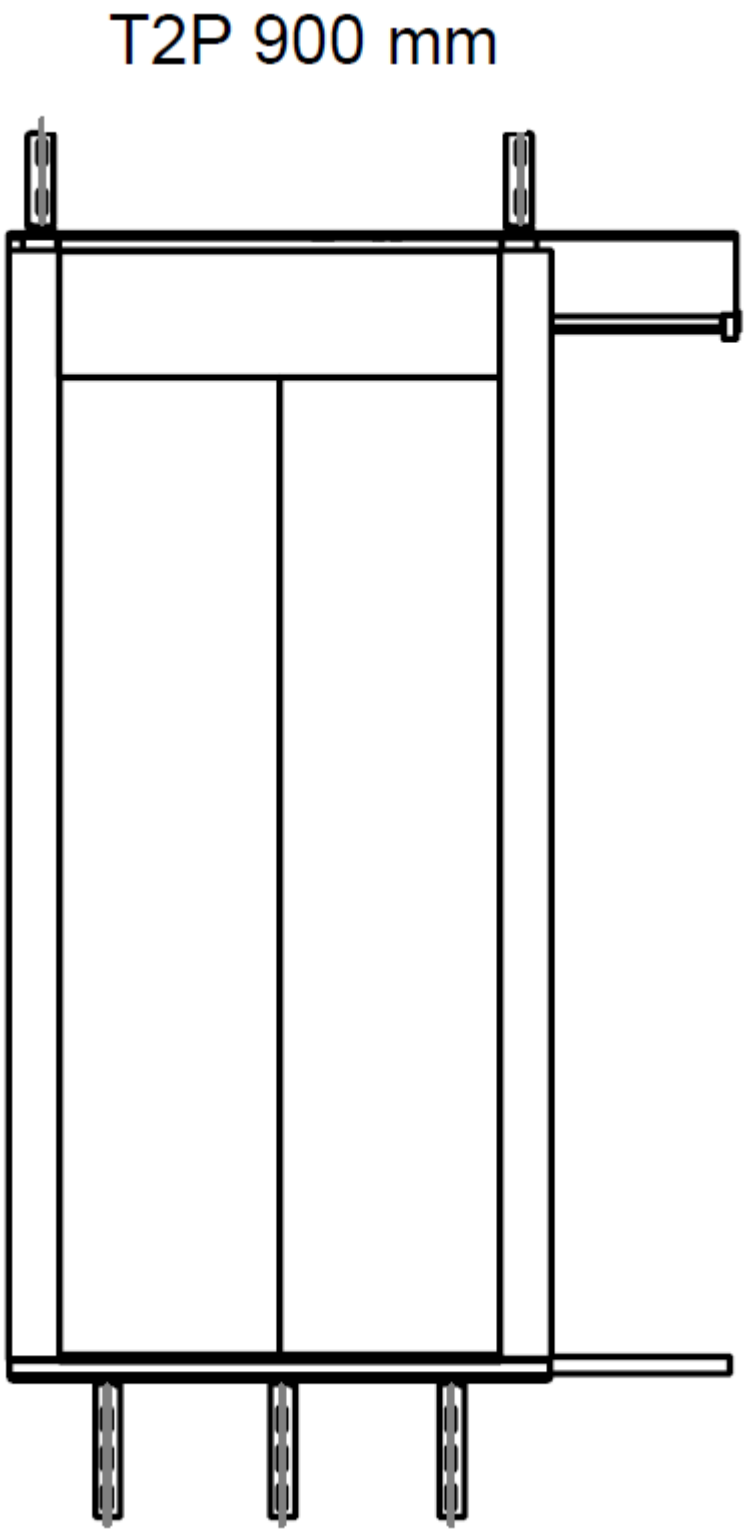


**Resim 1: Kapı Montaj detay**

# T2P 900mm

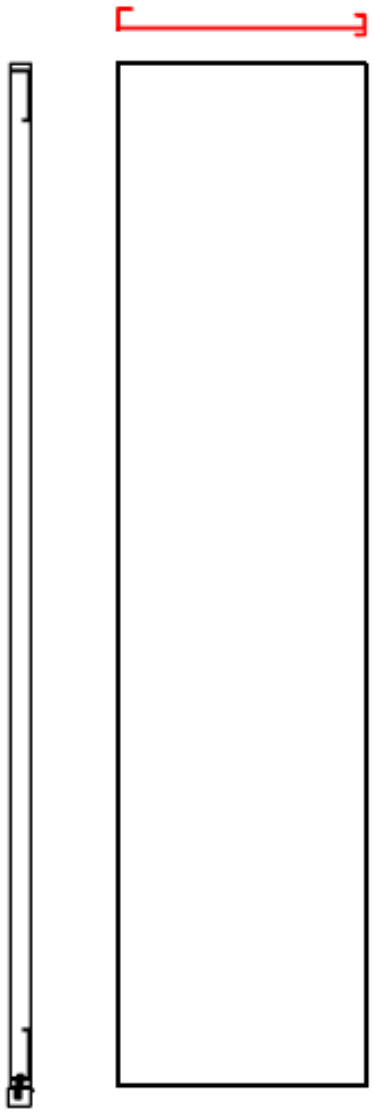

**Resim 2: Kapı Panel detay**

**ÜRÜNE AİT EK BİLGİLER**

**ÜRÜN KULLANIM YERİ ÖZELLİKLERİ:** Tüm bina tiplerinde monte edilecek asansörler.

**BÖLÜM 3: MUAYENE FAALİYETLERİ**

Muayene faaliyetleri**, EN 81-50:2014 ve EN 81-20:2014** standartlarının ilgili maddelerine göre gerçekleştirilmiş olup, muayene faaliyetleri sonuçları aşağıda detaylandırılmıştır.

.

**3.1. MUAYENE SIRASINDA KONTROL EDİLEN DÖKÜMANLAR VE SERTİFİKALAR**

- KT -2T OTOMATİK KAPI teknik resim

**3.2. MUAYENE VE DENEY SONUÇLARI :**

**3.2.1. Yumuşak Çarpma Deneyi:**

Deney EN 81-50 standardı madde 5.14.3'te belirtilen şekilde gerçekleştirilmiştir.

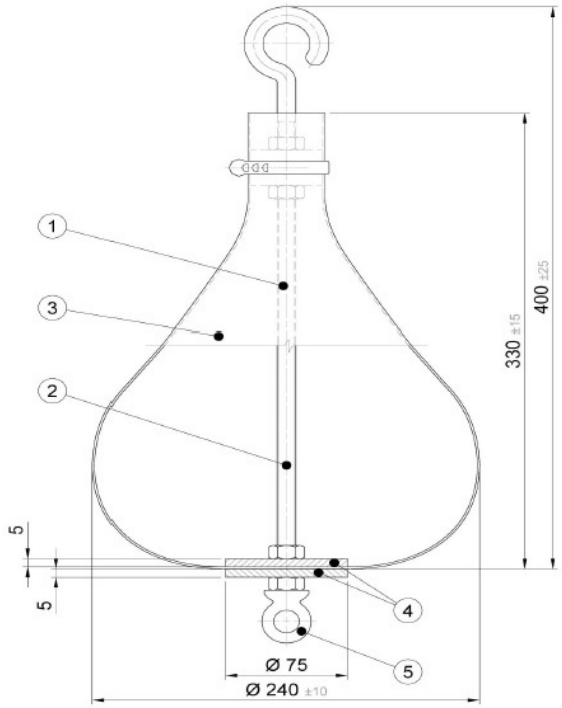


**Açıklama**

① Diş açılmış çubuk
② Azami çap düzleminde düşme yüksekliğinin ölçülmesi için referans noktası
③ Deri torba
④ Çelik disk
⑤ Serbest bırakma tertibatının bağlantısı

**Resim 3:** Yumuşak darbe deney cihazı

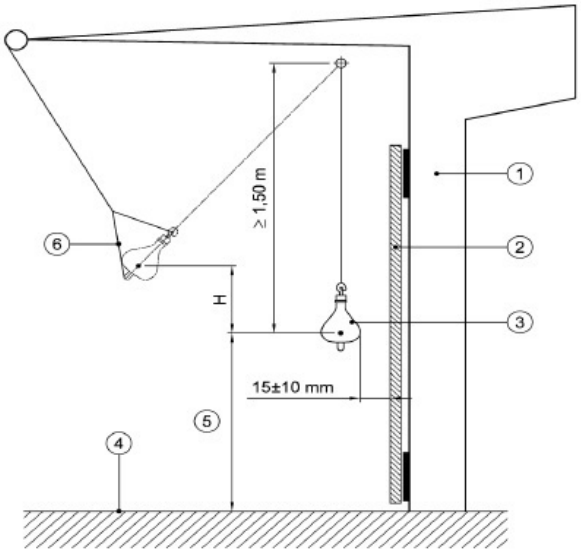


**Açıklama**

① Çerçeve
② Deneye tabi tutulacak kapı veya kabin duvar elemanı
③ Darbe tertibatı
④ Deneye tabi tutulacak kapı veya kabin duvar yapısına göre kat seviyesi
⑤ Darbe noktasının yüksekliği: Darbe noktası yüksekliğinin değeri ilgili maddelerde verilmiştir
⑥ Madde 5.14.2.4'te belirtildiği gibi üçgen kanca yerleşimi
H Düşme yüksekliği

**Resim 4: Yumuşak Darbe Deney Düzeneği**

Deney işlemi H= 800 mm yüksekliğinden deney cihazının serbest bırakılması şeklinde 2 kez gerçekleştirilmiştir.

**Resim 5**: H=800 mm yumuşak darbe deneyi öncesi

Resim 6: H=800 mm yumuşak darbe deneyi sonrası görüntü

H=800 mm yüksekliğinden gerçekleştirilen deney sonrasında kapı paneli üzerinde kalıcı şekil bozukluğu olmadığı gözlenmemiş olup, test sonrasında kapının normal şekilde çalıştığı gözlenmiştir.

**MUAYENE İŞLEMİ:**
Muayene faaliyeti başvuru sahibi tarafından ibraz edilen teknik dokümanların incelenmesi ve hazırlanan deney numunesi üzerinde gerçekleştirilen muayene ve deney işlemlerinin yapılması şeklinde gerçekleştirilmiştir. Muayene işlemleri 27/04/2018 tarihinde başvuru sahibinin tesislerinde, muayene personeli tarafından başvuru sahibi temsilcisi GÖKHAN DEREBAŞI'nın da katılımı ile gerçekleştirilmiştir.

**MUAYENE FAALİYETLERİ SIRASINDA GÖZ ARDI EDİLEN HUSUSLAR:**
---

**BÖLÜM 5: SONUÇ VE RAPOR BİLGİLERİ**

| RAPOR BİLGİLERİ | |
|---|---|
| **Raporu Hazırlayan Muayene Personeli** | MUSTAFA GÖRMÜŞ |
| **Rapor Tarihi** | 03 Kasım 2018 |
| **Rapor sonucu** | Bu raporun 2. Bölümünde teknik özellikleri verilmiş olan YATAY AÇILAN OTOMATİK ASANSÖR DURAK KAPISI'nın EN 81-20:2014 standardının 5.3.5.3.2 maddesi şartlarına **UYGUN** olduğu gerçekleştirilen muayene ve deneyler sonucunda tespit edilmiştir. |

Muayene Personeli
Mustafa GÖRMÜŞ
03.11.2018

Teknik Yönetici V.
Abdulhalim AKIŞIN
03.11.2018